5725EG

Caja eficiente de mecanismos de empotrar en tabique hueco. Para 2 elementos. Sistema de fijación garras metálicas

Caja eficiente de mecanismos de empotrar en tabique hueco. Para 2 elementos. Sistema de fijación con garras metálicas. Dimensiones para empotrar 139 x 68 mm. 4 entradas para tubo Ø 16 -20 mm. 2 entradas para tubo Ø 20-25 mm. Utilizar corona de Ø 68 mm.
Aplicaciones habituales: Entorno domestico/terciario interior (Interior de vivienda, oficinas, comercios, etc..)

Características

Tipo de envolvente	Caja para mecanismos
Método instalación	Para tabique hueco
Uso	Doméstico / Terciario
Tipo de ubicación	Interior
Nº módulos (18mm)	2
Dimensiones hueco (mm) (Ancho x alto x Profundo)	139X68X46 mm
Material Caja	Aislante
Color de caja	Azul
Tipo de entradas	Membrana flexible
Nº de entradas y tamaño (mm)	4 entradas para tubo ø 16-20 y 2 entradas para tubo ø 20-25 mm
Marcas de alineación	Marcas de alineación
Sistema de fijación al tabique hueco	Garra metálica corta

Datos técnicos

Resistencia al fuego (GWEPT)	850 ºC
Temperatura de instalación	-5 ºC -> +60 ºC
Temperatura ambiente de funcionamiento	-5 ºC ; +60 ºC
Libre de halógenos	Sí

Normativa

Marcado CE	Sí
Marcado UK	Sí
Marcado CMim	Sí
Conforme a Normativa UNE/EN	UNE-EN 60670-1:2022 UNE- EN 60670-22:2007
Conforme a REBT	Sí
Certificado AENOR	Sí
Certificado CB	Sí
Conforme a Directiva Europea 2014/35/UE. Directiva de baja tensión	Sí

Sostenibilidad

Conforme Directiva Europea 2011/65/UE (RoHS)	No aplica porque no responde a la definición de Aparato Eléctrico y Electrónico (AEE), según lo descrito en el artículo 3.1 de la Directiva 2011/65/UE (RoHS II).
Conforme Directiva europea 2012/19/UE (RAEE2)	No aplica porque no responde a la definición de Aparato Eléctrico y Electrónico (AEE), según lo descrito en el artículo 3.1 apartado a) de la Directiva 2012/19/UE (RAEE II).
Conforme a Directiva Europea 2001/95 / CE Directiva seguridad general de los productos	Sí

Logística y embalaje

Código EAN unitario	8423220236677
Código EAN envase	8423220231573
Código EAN embalaje	18423220231570
Uds. Envase	10
Uds. Embalaje	220
Uds. Pallet	3300
Medidas Embalaje cm	59,5x59,5x39,5
Peso unitario (g)	41
Peso Envase (Kg)	0,42
Peso Embalaje (Kg)	10,46

5725EG

Código arancelario	39259010

Croquis

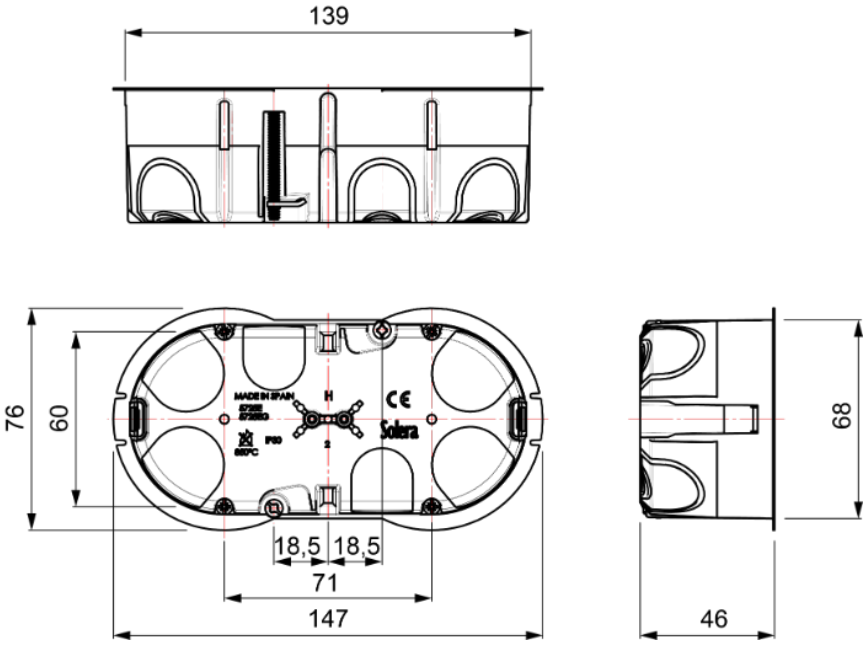

Documentación y descargas

Instrucciones de montaje (2.15MB)

Documentación comercial (4.1MB)

Certificado (0.45MB)

Cajas de mecanismos para tabique hueco de la serie Blue (Solera)

Montaje de las cajas de mecanismos para tabique hueco de la serie blue (Solera)

Portalámparas y Accesorios Solera S.A.U. Pol. Ind. Fuente del Jarro C/ Villa de Madrid, 53 46988 Paterna (Valencia) España
+34 961 322 301 | solera@psolera.com | www.psolera.com