Tapa con garra de plástico Ø 104 mm. para cajas Refs. 6625, 625 y 625C.

Tapa con garra de plástico para cajas Refs. 6625, 625 y 625C.Ø 104 mm.
Aplicaciones habituales: Entorno domestico/terciario interior (Interior de vivienda, oficinas, comercios, etc..)

Características

Uso	Doméstico / Terciario
Tipo de ubicación	Interior
Color de tapa	Blanca
Sistema de cierre de tapa	Garra metálica

Datos técnicos

Resistencia al fuego (GWEPT)	650 ºC
Libre de halógenos	Sí

Normativa

Marcado CE	Sí
Marcado UK	Sí
Marcado CMim	Sí
Conforme a Normativa UNE/EN	UNE-EN 60670-1:2022 UNE- EN 60670-22:2007
Conforme a REBT	Sí
Conforme a Directiva Europea 2014/35/UE. Directiva de baja tensión	Sí

Sostenibilidad

Conforme Directiva Europea 2011/65/UE (RoHS)	No aplica porque no responde a la definición de Aparato Eléctrico y Electrónico (AEE), según lo descrito en el artículo 3.1 de la Directiva 2011/65/UE (RoHS II).
Conforme Directiva europea 2012/19/UE (RAEE2)	No aplica porque no responde a la definición de Aparato Eléctrico y Electrónico (AEE), según lo descrito en el artículo 3.1 apartado a) de la Directiva 2012/19/UE (RAEE II).

Logística y embalaje

Código EAN unitario	8423220240292
Código EAN envase	8423220041325
Código EAN embalaje	18423220041322
Uds. Envase	50
Uds. Embalaje	400
Uds. Pallet	14000
Medidas Envase cm	40x7x28
Medidas Embalaje cm	59,5x20x37,5
Peso unitario (g)	17
Peso Envase (Kg)	0,87
Peso Embalaje (Kg)	7,53
Código arancelario	85366990

Croquis
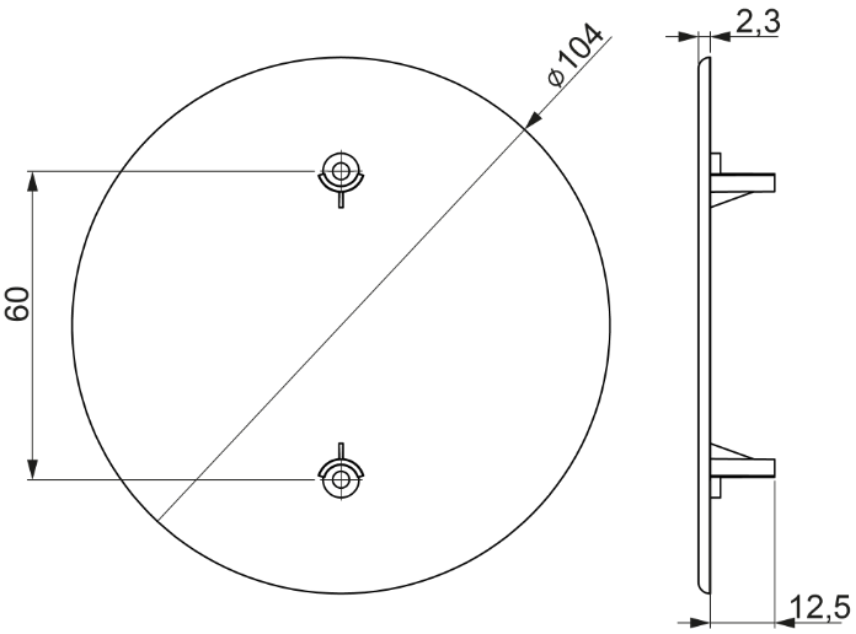
25G