Boîte étanche de distribution. 7 modules. IP54.

Boîte étanche de distribution. 7 modules. IP54.IK07. Couleur blanc. Dimensions extérieures 180 x 230 x 86 mm. Côtés lisses. Scellable. Fermeture avec vis 1/4 de tour.
Applications courantes: Environnement extérieur domestique / tertiaire (jardin, piscine, parking, voie publique, etc.)

Fonctionnalités

Type d'enveloppe	Disposition scellable
Méthode d'installation	Surface
Utilisation	Domestique / Tertiaire
Type d'emplacement	Extérieur et intérieur
Nombre de modules (18mm)	7
Modules par fichier	7
Profil DIN métallique	Oui
Dimensions extérieures (mm) (largeur x hauteur x profondeur)	180x230x86
Dimensions intérieures (mm) (Largeur x Hauteur x Profondeur)	170x220x80
Matériau de la boîte	Isolant
Matériau du cadre et de la porte	Isolant
Couleur de la boîte	Blanc
Couleur de la porte	Blanc
Porte ouverte	Horizontal
Bandes incluses	Non
Type d'entrées	Côtés lisses (entrées d'usinage)
Système de fixation (Pour surface)	À l'intérieur avec prise (pour assurer la classe II et IP)
Scellable	Oui

Système de fermeture du couvercle	Vis 1/4 de tour avec ressort
Système de fermeture de porte	Poignée
Possibilité de bandes de montage	Oui (non inclus)
Capots ou portes séparés sur les boîtes	Oui
Possibilité de montage sur rail DIN	Oui (inclus)
Valable pour les installations photovoltaïques	Oui

Données techniques

Degré de protection (IK)	IK07
Résistance aux chocs	Moyen
Classe d'isolation	Classe II
Résistance au feu (GWEPT)	650 ºC
Résistance à la chaleur (pression de bille)	70 ºC
Température d'installation	-5 ºC -> +60 ºC
Tension de service	400 Vca
Résistance aux UV	Oui
Sans halogène	Oui
Convient aux environnements salins	Oui

Règlements

Marquage CE	Oui
Marquage UK	Oui
Marquage CMim	Oui
Conformément à la réglementation UNE / EN	UNE-EN 62208:2012
Conforme au REBT	Oui
Conformément à la Directive Européenne 2014/35 / EU. Directive basse tension	Oui

Durabilité

Conforme à la Directive Européenne 2011/65 / EU (RoHS)	Elle ne s'applique pas parce qu'elle ne correspond pas à la définition des équipements électriques et électroniques (EEE), telle que décrite à l'article 3.1 de la directive 2011/65/UE (RoHS II).
Conforme à la Directive Européenne 2012/19 / EU (WEEE2)	Elle ne s'applique pas parce qu'elle ne correspond pas à la définition des équipements électriques et électroniques (EEE), telle que décrite à l'article 3. 1, a), de la directive 2012/19/UE (DEEE II).

Logistique et emballage

Code EAN de l'unité	8423220229921
Code EAN d'emballage	8423220229921
Code EAN d'emballage	18423220229928
Unités Récipient	1
Unités Emballage	28
Unités Palette	420
Dimensions de l'emballage (cm)	59,5x59,5x39,5
Poids unitaire (g)	585
Poids de l'emballage (Kg)	17,33
Code tarifaire	85371098
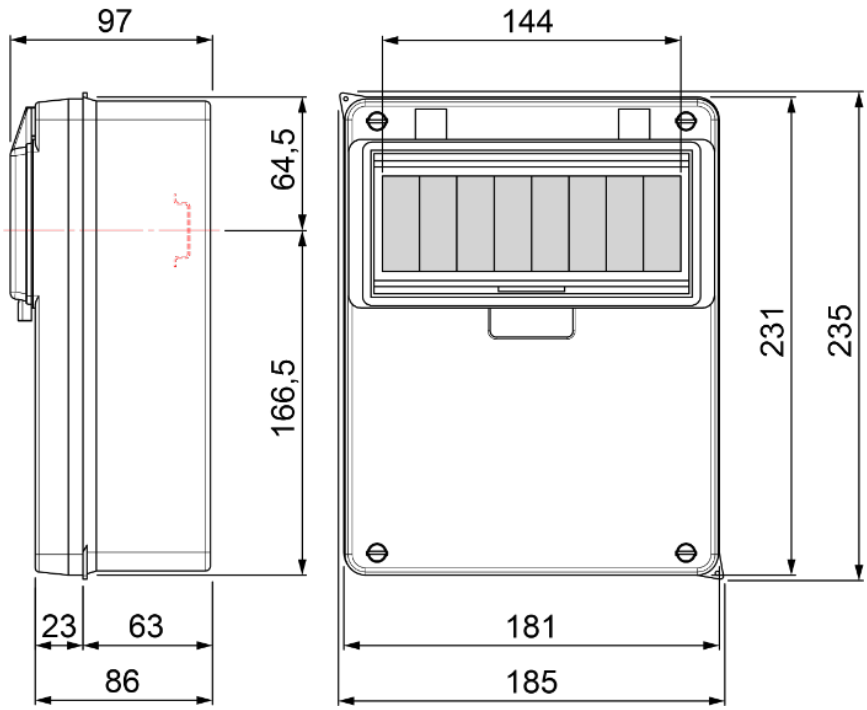
Esquisse