CLE24

Réguas de ligação de 2 bornes para cabos rígidos de 4 mm² ou cabos flexíveis de 2,5 mm².

Réguas de ligação , tipo terminal de parafuso. Cinzento e laranja 2 bornes para cabos rígidos de 4 mm² e cabos flexíveis de 2,5 mm². 32 A/400 V. (5 un.).

Recursos

Tipo	Réguas de ligação
Número de terminais	2 x 2,5 mm²
Seção máxima do cabo rígido	4mm²

Dados técnicos

Resistência ao fogo (GWEPT)	850 ºC
Resistência ao calor (pressão da esfera)	125 ºC
Estresse no trabalho	400 Vca
Livre de halogênios	Sim

Regulamentos

Marcação CE	Sim
Marcação UK	Sim
Marcação CMim	Sim
De acordo com os regulamentos UNE/EN	UNE-EN 60998-1:2005
De acordo com REBT	Sim
De acordo com a Diretiva Europeia 2014/35 / UE. Diretiva de baixa tensão	sim

Portalámparas y Accesorios Solera S.A.U. Pol. Ind. Fuente del Jarro C/ Villa de Madrid, 53 46988 Paterna (Valencia) España
+34 961 322 301 | solera@psolera.com | www.psolera.com

Sustentabilidade

De acordo com a Diretiva Europeia 2011/65/UE (RoHS)	Sim (está em conformidade com UNE EN 50581)
De acordo com a Diretiva Europeia 2012/19/UE (RAEE2)	sim

Logística e embalagem

Código EAN da unidade	8423220239777
Contêiner de código EAN	8423220065222
Embalagem de código EAN	18423220065229
Contêiner de unidades	20
Embalagem de unidades	600
Unidades de paletes	21000
Medições de embalagem cm	15x7x9,5
Medidas de embalagem cm	59,5x20x37,5
Peso unitário (g)	15
Peso do recipiente (Kg)	0,37
Peso da embalagem (Kg)	11,73
Código tarifário	85369010

Sketch

CLE24

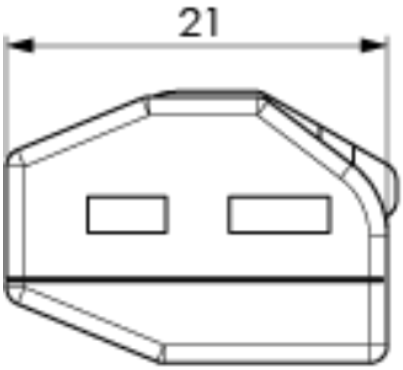

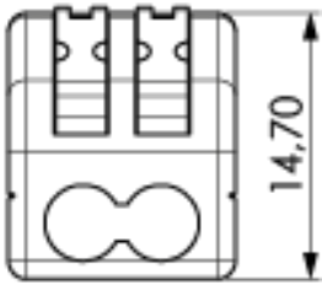

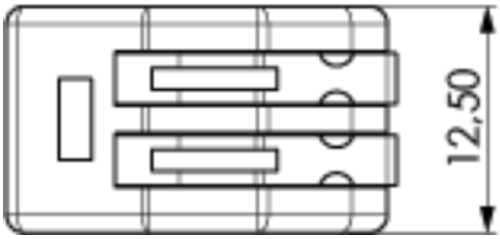

Portalámparas y Accesorios Solera S.A.U. Pol. Ind. Fuente del Jarro C/ Villa de Madrid, 53 46988 Paterna (Valencia) España
+34 961 322 301 | solera@psolera.com | www.psolera.com