MUR62NGU

Registro de emenda e derivação. De superfície.

Registo de união e derivação. Dimensões 74 x 72 x 28. Superfície. Cor grafite. .
Entradas para minicanal 10x16, 10x20 e 16x16 mm.
Aplicativos comuns: Ambiente interno doméstico / terciário (interior de habitações, escritórios, lojas, etc.)

Recursos

Tipo de mecanismo	Registro empalmético
Tipo de instalação	Superfície
Tipo de conexão	Conexão de parafuso
Entrada de mini canal	Sim
Dimensões	74 x 72 x 28
Monobloc (com moldura incluída)	Sim
Cor da moldura	Grafite

Dados técnicos

Grau de proteção (IP)	IP20
Resistência ao fogo (GWEPT)	750/850 ºC
Temperatura de instalação	-5 ºC -> +60 ºC
Livre de halogênios	Sim

Regulamentos

Marcação CE	Sim
Marcação UK	Sim
Marcação CMim	Sim
De acordo com os regulamentos UNE/EN	UNE-EN 60670-22:2007

De acordo com REBT	Sim
De acordo com a Diretiva Europeia 2014/35 / UE. Diretiva de baixa tensão	sim

Sustentabilidade

De acordo com a Diretiva Europeia 2011/65/UE (RoHS)	Não aplicável porque não cumpre a definição de Equipamento Elétrico e Eletrónico (EEE) tal como descrito no artigo 3.1 da Diretiva 2011/65/UE (RoHS II).
De acordo com a Diretiva Europeia 2012/19/UE (RAEE2)	Não aplicável porque não cumpre a definição de Equipamento Elétrico e Eletrónico (EEE) tal como descrito no artigo 3.1(a) da Diretiva 2012/19/UE (REEE II).

Logística e embalagem

Código EAN da unidade	8423220263451
Contêiner de código EAN	8423220263444
Contêiner de unidades	10
Embalagem de unidades	120
Unidades de paletes	4800
Medições de embalagem cm	22,5x8x16
Medidas de embalagem cm	49,5x34x23,5
Peso unitário (g)	66
Peso do recipiente (Kg)	0,81
Peso da embalagem (Kg)	10,34
Código tarifário	85366990

Sketch

MUR62NGU

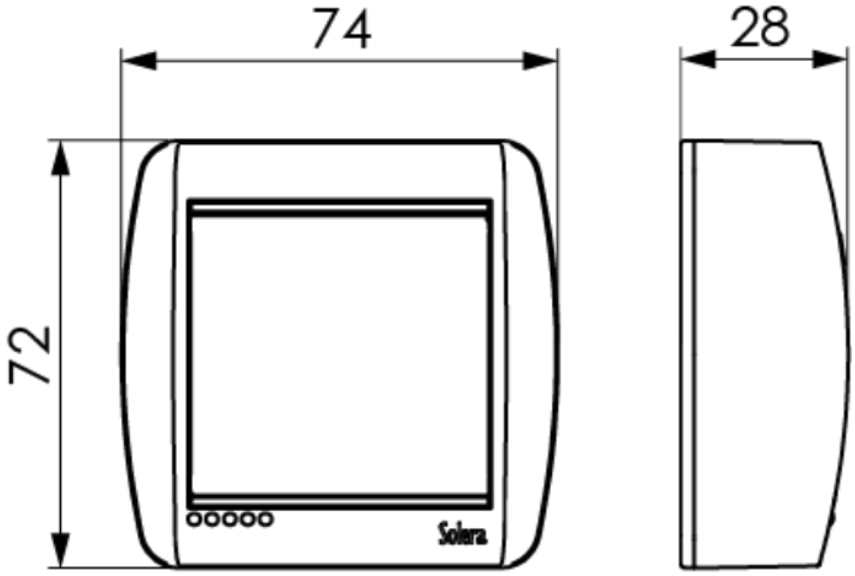

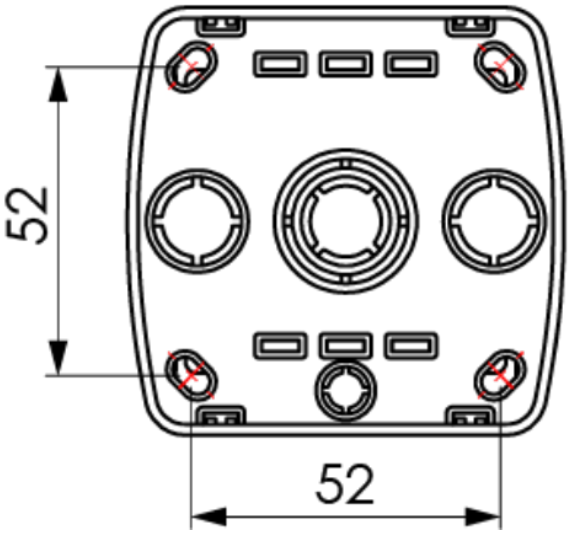

Documentação e downloads

- Instruções de montagem (0.58MB)
- Doc. comercial COMERCIAL (3.59MB)
- Tabela de esquemas de mecanismos (0.85MB)
- Surface switches Mural range (Solera)
- Assembly surface switches Mural range (Solera)