# 716TP

## Boîte étanche de connexion 153 x 110 x 65 mm avec cônes. Couleur gris et couvercle transparent.

Boîte étanche de connexion 153 x 110 x 65 mm avec cônes. Couleur gris et couvercle transparent.IP55. IK08. Fermeture à vis 1/4 de tour. Scellable. Avec 8 gradins pour tube Ø 25 mm et 2 gradins pour tube Ø 32 mm.
Applications courantes: Environnements industriels (usines, entrepôts, etc.)

## Fonctionnalités

| | |
|---|---|
| Type d'enveloppe | Connexion et dérivation |
| Méthode d'installation | Surface |
| Utilisation | Domestique / Tertiaire |
| Type d'emplacement | Extérieur et intérieur |
| Dimensions extérieures (mm) (largeur x hauteur x profondeur) | 160x120x71 |
| Dimensions intérieures (mm) (Largeur x Hauteur x Profondeur) | 153x110x65 |
| Matériau de la boîte | Isolant |
| Couleur de la boîte | Gris (RAL7035) |
| Couleur de la couverture | Gris (RAL 7035) |
| Type d'entrées | Avec cônes |
| Nombre d'entrées et taille (mm) | 8xØ25, 2xØ32 |
| Système de fixation (Pour surface) | Extérieur |
| Scellable | Oui |
| Système de fermeture du couvercle | Vis 1/4 de tour avec ressort |
| Possibilité de bandes de montage | Oui (non inclus) |
| Vis captive | Oui |
| Couvercle de sécurité | Oui |
| Valable pour les installations photovoltaïques | Oui |

Portalámparas y Accesorios Solera S.A.U. Pol. Ind. Fuente del Jarro C/ Villa de Madrid, 53 46988 Paterna (Valencia) España
+34 961 322 301 | solera@psolera.com | www.psolera.com

## Données techniques

| | |
|---|---|
| Degré de protection (IP) | IP55 |
| Degré de protection (IK) | IK08 |
| Résistance aux chocs | Fort |
| Classe d'isolation | Classe II |
| Résistance au feu (GWEPT) | 650 ºC |
| Résistance à la chaleur (pression de bille) | 70 ºC |
| Température ambiante de fonctionnement | -5 ºC ; +60 ºC |
| Tension de service | <1000 Vca ; 1500 Vcc |
| Résistance aux UV | Oui |
| Sans halogène | Oui |

## Règlements

| | |
|---|---|
| Marquage CE | Oui |
| Marquage UK | Oui |
| Marquage CMim | Oui |
| Conformément à la réglementation UNE / EN | UNE-EN 60670-1:2022<br>UNE- EN 60670-22:2007 |
| Conforme au REBT | Oui |
| Conformément à la Directive Européenne 2014/35 / EU. Directive basse tension | Oui |

## Durabilité

| | |
|---|---|
| Conforme à la Directive Européenne 2011/65 / EU (RoHS) | Elle ne s'applique pas parce qu'elle ne correspond pas à la définition des équipements électriques et électroniques (EEE), telle que décrite à l'article 3.1 de la directive 2011/65/UE (RoHS II). |
| Conforme à la Directive Européenne 2012/19 / EU (WEEE2) | Elle ne s'applique pas parce qu'elle ne correspond pas à la définition des équipements électriques et électroniques (EEE), telle que décrite à l'article 3. 1, a), de la directive 2012/19/UE (DEEE II). |

## Logistique et emballage

| | |
|---|---|
| Code EAN de l'unité | 8423220237445 |
| Code EAN d'emballage | 8423220031128 |

# 716TP

| | |
|---|---|
| Code EAN d'emballage | 18423220031125 |
| Unités Récipient | 4 |
| Unités Emballage | 64 |
| Unités Palette | 960 |
| Dimensions de l'emballage (cm) | 59,8x59x37,5 |
| Poids unitaire (g) | 261 |
| Poids du colis (Kg) | 0,27 |
| Poids de l'emballage (Kg) | 18,44 |
| Code tarifaire | 85381000 |

## Esquisse

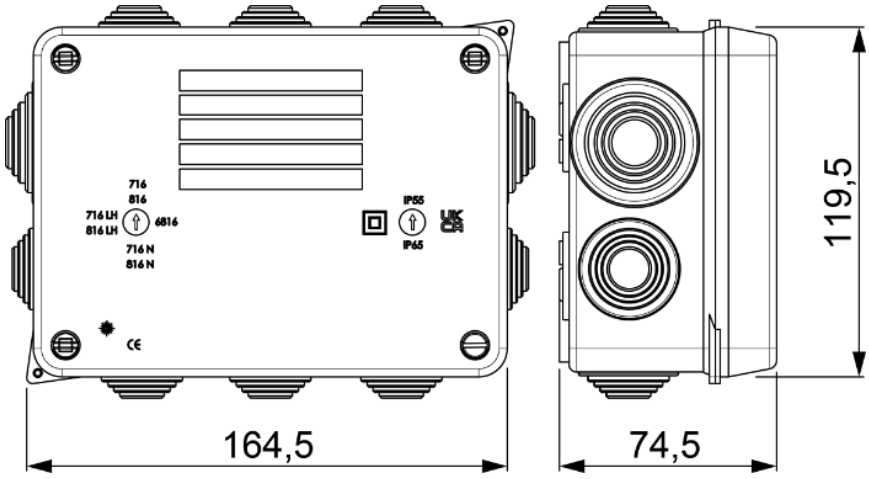


## Documentation et téléchargements

Instructions de montage (0.93MB)

Doc. commerciale COMMERCIALE (20.27MB)

Boîte étanche IP55/65, IK07-08-09 (Solera)

Montage boîte étanche IP55/65, IK07-08-09 (Solera)