Prise industrielle mobile 3P+N+T, 32A 400V~. IP67.

Prise industrielle mobile 3P+N+T, 32A 400V~. IP67.
Applications courantes: Environnements industriels (usines, entrepôts, etc.)

Fonctionnalités

Type	Prise industrielle mobile
Nombre de pôles	3P + N + T
Type de connexion au terminal	Connexion vissée
Position de la Terre	6h
Courant nominal	32A
Tension nominale	400V
Couleur	Rouge

Données techniques

Degré de protection (IP)	IP67
Degré de protection (IK)	IK09
Résistance aux chocs	Fort
Résistance au feu (GWEPT)	850 °C
Résistance à la chaleur (pression de bille)	125 °C
Température d'installation	-25 °C -> +60 °C
Sans halogène	Oui

Règlements

Marquage CE	Oui
Marquage UK	Oui

Marquage CMim	Oui
Conformément à la réglementation UNE / EN	UNE-EN 60309-1:2001;UNE-EN 60309-2:2001
Conforme au REBT	Oui
Conformément à la Directive Européenne 2014/35 / EU. Directive basse tension	Oui

Durabilité

Conforme à la Directive Européenne 2011/65 / EU (RoHS)	Oui (conforme à UNE EN 50581)
Conforme à la Directive Européenne 2012/19 / EU (WEEE2)	Oui

Logistique et emballage

Code EAN de l'unité	8423220042896
Code EAN d'emballage	8423220042896
Code EAN d'emballage	18423220042893
Unités Récipient	1
Unités Emballage	10
Unités Palette	99999
Dimensions de l'emballage (cm)	33x17x26
Poids unitaire (g)	340
Poids du colis (Kg)	0,34
Poids de l'emballage (Kg)	3,61
Code tarifaire	85366990

Esquisse

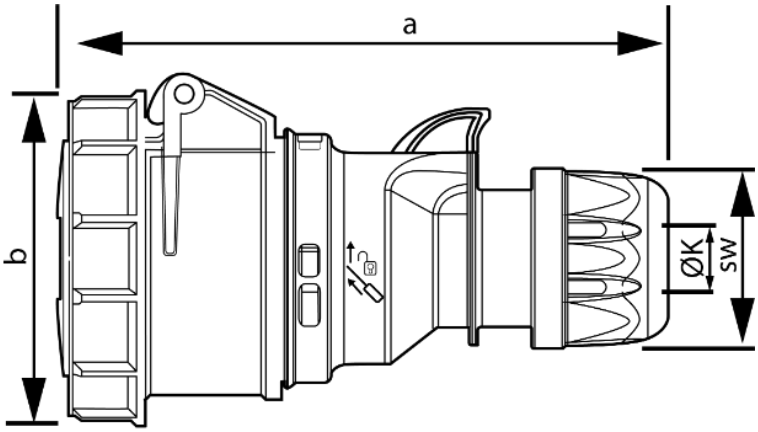

Ampere	16				32			
Pole	3	4	5	7	3	4	5	7
a [mm]	132	139	147	147	163	163	171	171
b [mm]	78	84	92	92	96	96	102	102
K [mm]	6-15	6-15	8-16	8-16	11,5-20	11,5-20	11,5-22	11,5-22
SW [mm]	42	42	42	42	50	50	50	50